*** chú thích**

	Attomát 3p
kw.h	Công tơ hữu công
	Máy biến dòng
	Chống sét van GZ500
A	Amphe kế
V	Vôn kế

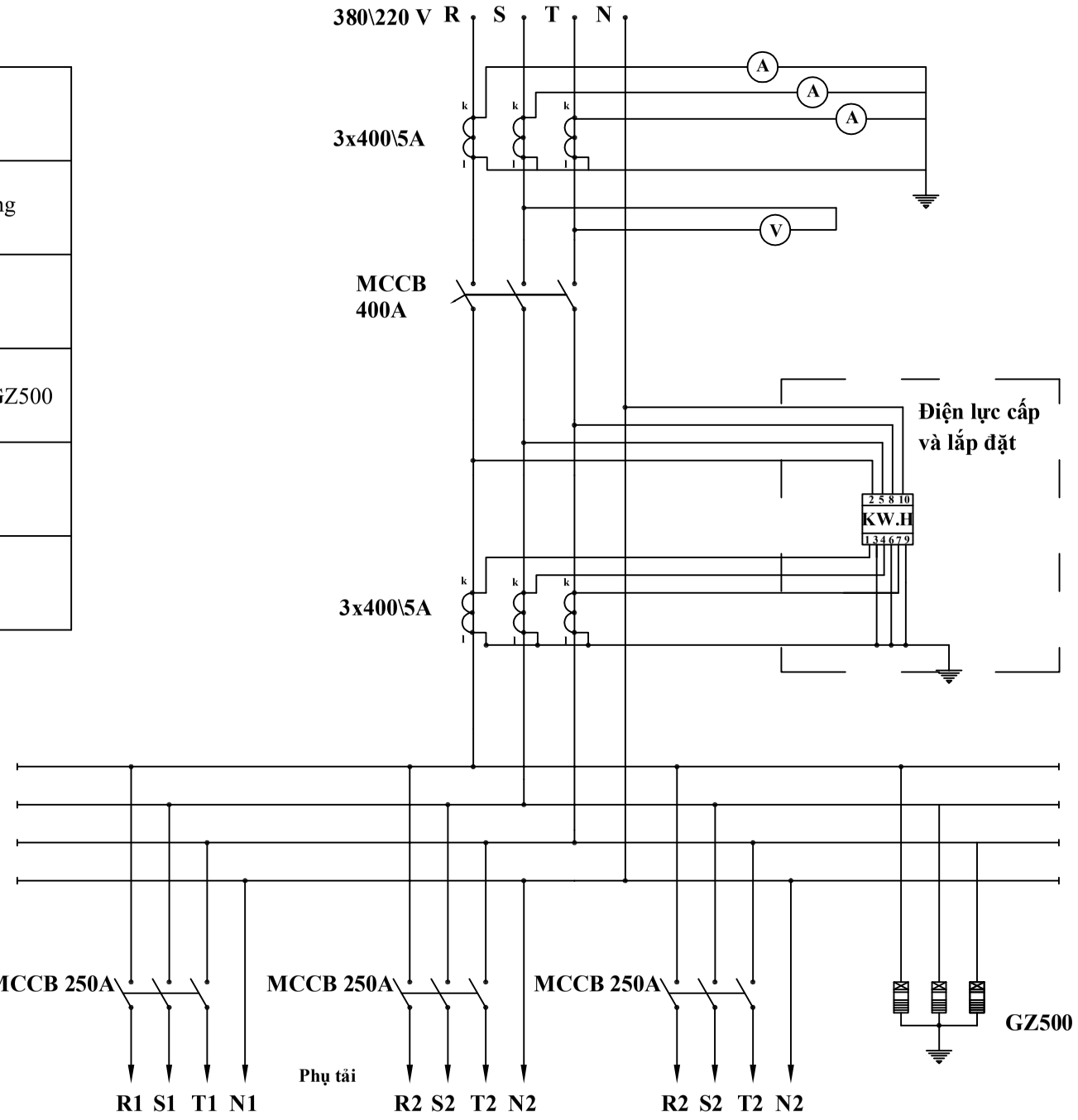

SƠ ĐỒ NGUYÊN LÝ
TỦ ĐIỆN

TỦ 0.4KV 400A-3 LỘ ATM